JATA (주) 자 타

풋(FOOT) 터치식 전자수전 밸브

JATA-990

※ 제품모델은 전기식입니다.

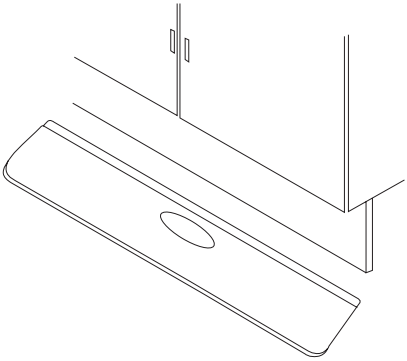

설치 · 사용설명서

◈ 자타 풋(FOOT) 터치식 전자수전 밸브를 구입해 주셔서 대단히 감사합니다.

◈ 본 제품의 올바른 사용을 위하여 설명서를 자세히 읽어 주십시오.

◈ 읽으신 후에도 사용하시는 분이 언제라도 볼 수 있는 장소에 소중히 보관해 주십시오.

목 차

1. 안전상의 주의 ····· 2

2. 구성품 확인 및 각부 명칭 ····· 6

3. 제품의 특징 ····· 6

4. 제품의 사양 ····· 7

5. 설치전에 반드시 지켜야 할 사항 ····· 7

6. 사용상의 유의 사항····· 7

7. 제품 설치 방법····· 8

8. 급수 밸브 조작법 ····· 9

9. A/S를 의뢰하기 전의 점검사항 ····· 10

※ 설치 및 사용설명서의 주의사항을 반드시 지켜주십시오.

※ 설치 및 사용설명서에 보증서가 포함되어 있으므로 소중히 보관해 주십시오.

※ 부적절한 사용에 의한 안전사고는 당시에서 책임지기 어려우니 충분히 주의하여 주십시오.

1. 안전상의 주의 (안전을 위해 반드시 지켜주십시오.)

사용전 안전상의 주의를 잘 읽으신 후에 바르게 사용해 주십시오.

이 설명서는 기기를 안전하고 바르게 사용하셔서 고객님과 타인에게 발생될 수 있는 위해나 재산상의 손실을 미연에 방지하기 위해 여러가지 표시를 하고 있습니다.

그 표시와 의미는 다음과 같습니다.

표 시	의 미
경 고	이 표시를 무시하고, 잘못 취급한 경우, 사용자가 사망 또는 중상을 입는 위험한 상태가 생길 수 있습니다.
주 의	이 표시를 무시하고, 잘못 취급한 경우, 사용자가 상해를 입거나, 물적 손해를 입는 위험한 상태가 생길 수 있습니다.

읽으신 후 사용하시는 분이 언제라도 볼 수 있는 장소에 반드시 보관하여 주십시오.

지켜주실 내용의 종류를 다음의 그림 표시로 구분하여 설명하고 있습니다.

일반적인 지시

일반적인 금지

분해 금지

욕실등의 습기가 많은 장소에 설치하지 마십시오.

경 고

물을 붓거나 습기가 많은 장소에
설치하지 마십시오.
●고장, 감전의 원인이 됩니다.

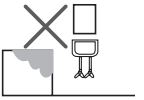

절대로 분해하거나,
수리, 개조를 행하지 마십시오.
●고장, 감전의 원인이 됩니다.

AC 아답타를 젖은 손으로 만지지 마십시오.
●감전의 원인이 됩니다.

주 의

한번 토수시켜 손으로 적당한 온도인지
확인하여 주십시오,
고온의 물이 나와 화상을 입을 수 있습니다.

고온의 물을 사용한 후에는 수도꼭지내에
고온의 물이 남지 않도록 물을 빼주십시오.
다음에 사용하면 수도꼭지내에 남은 고온의
물이 나와 화상을 입을 수 있습니다.

급탕온도는 60℃ 이하에서
사용하여 주십시오.
고온의 물이 나오면 화상을 입을 수 있습니다.

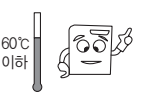

주 의

연결관, 배관, 배선 등에 무리한 힘을 가하지 마십시오.
●누전, 누수의 원인이 됩니다.

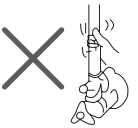

제품에 강한 충격을 주지 마십시오.
●고장의 원인이 됩니다.

전기 제품이므로 발판스위치에 물을 붓지 말아 주십시오.
●고장, 사고의 원인이 됩니다.

제품에 명시된 정격 전원 이외의 전원이나 다른 전압의 사용은 피해 주십시오.
●화재의 원인이 됩니다.

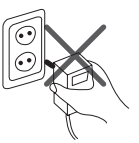

온수측과 연결된 연결호스는 급탕된 물로 인하여 고온으로 되어 있습니다.
호스 표면에 피부가 직접 닿지 않게 주의해 주십시오.
또, AC 아답타나 케이블이 닿지 않게 주의해 주십시오.

반드시 지킨다.

천둥이 발생할때는 AC 아답타를 빼주십시오.
●고장의 원인이 됩니다.

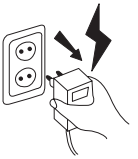

여행이나 기타 이유로 장시간 사용하지
않을 경우 AC 아답타를 빼주십시오.

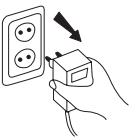

AC 아답타를 난폭하게 취급하거나
헐렁이는 콘센트에는 사용하지 마십시오.
●화재의 원인이 됩니다.

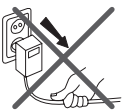

AC 아답타를 콘센트에 꽂을 때는 끝까지
확실하게 꽂아 주십시오.
●화재의 원인이 됩니다.

2. 구성품 확인 및 각 부 명칭

1) 풋(FOOT) 스위치 1set
2) 컨트롤 박스 1set
3) 후렉시블 호스 2set
4) 설치 및 사용설명서 1부
5) 컨트롤박스
   고정볼트 3ea
6) 패킹(L) 1ea,
   패킹(M) 1ea
   패킹(S) 1ea
7) 역류밸브 1ea
8) 아답터

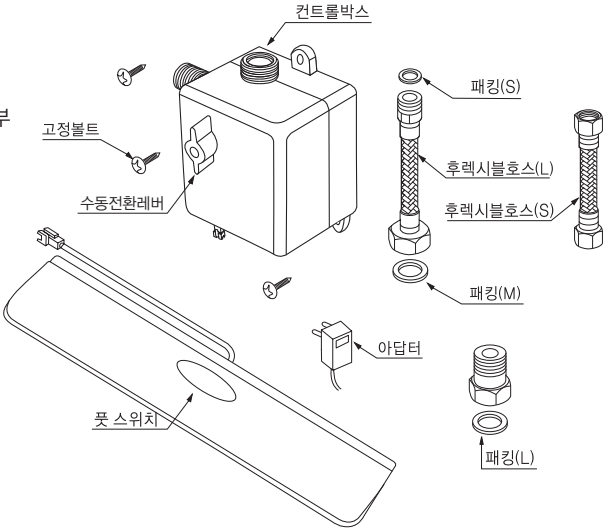

3. 제품의 특징

1) 당사의 모든 제품에서 사용되어지는 밸브 바디는 환경 마크 협회에서 절수 효과를 검증 받아 환경 마크를 획득한 제품으로 일반 수도꼭지를 사용할 때 보다 절수 효과가 탁월합니다.

2) 사용자가 손으로 식기 등을 세척할 시 비누 묻은 손으로 수도꼭지의 손잡이를 만질 필요가 없이 발로 수도꼭지의 토수를 개, 폐 할수 가 있어 사용자가 수도꼭지 손잡이에 묻은 세제를 제거하기 위해서 다시 수도꼭지를 청소하는 일을 줄일 수 있어 편리합니다.

3) 본 제품에 설치되어 있는 전자 회로 장치에 의한 자동지수 기능이 있어 사용자가 수도꼭지를 잠그지 않아도 10분 정도 후에는 자동적으로 물이 멈춰집니다.

4) 사용자가 수동전환이 필요한 경우에 밸브 바디에 부착되어 있는 수동전환레버로 전환하시면 일반 수도꼭지와 동일하게 사용할 수 있도록 만들어졌습니다.

5) 싱크대 아래에 컨트롤 박스를 부착하는 방식으로 소비자가 설치하기 편리합니다.

6) 제품의 몸체 안에 모든 기능 장치들이 들어가 있어 이동 및 설치가 매우 간편합니다.

4. 제품의 사양

구 분	사 양
제품 규격	풋 스위치 : 250mm×60mm×15mm
	밸브 바디 : 83mm×59mm×49mm
제품 재질	풋 스위치 : 프라스틱 합성 수지
	밸브 바디 : 프라스틱 합성 수지(인체에 무해한 성분)
사용 전압	전기식 : 정격입력 AC220V 60Hz 정격출력 DC 5V 2000mA
소비 전류	상시(무부하시) – 5mA
	동작시(부하시) – 350mA
토수 자동멈춤 기능	토수 10분 후 자동지수
사용 급수 압력	0.5 ~ 7.5kgf/cm^2
주의 사용온도 범위	60℃

5. 제품 설치전에 반드시 지켜야 할 사항

1) 본 제품을 설치하시기 전에 수도꼭지가 없는 상태에서 2~3분 이상 토수하여 배관내의 불순물을 제거하십시오.
2) 본 제품은 정밀하고 섬세한 전자와 기계장치로 구성되어 있으므로 외부로 부터 심한 충격을 가하거나 무리하게 힘을 주어 설치하면 고장의 원인이 됩니다.
3) 강한 자력선이 미치는 장소, 진동이 심한 장소에는 설치하지 마십시오.
4) 주위 온도가 섭씨 0도 이하로 내려가는 장소에 설치 할 경우는 얼어서 동작이 되지 않을 수도 있습니다.

6. 사용상의 유의사항

1) 본 제품(풋 스위치)의 몸체는 프라스틱 합성수지로 되어있어 청소시 부드러운 천에 중성세제를 묻혀서 닦아주십시오.
2) 벤젠, 신나, 염산 등의 세제는 절대 사용하지 마십시오.
3) 풋 스위치에 너무 큰 충격을 주면 제품이 부서질수도 있으니 적당한 힘으로 사용하십시오.

7. 제품 설치 방법

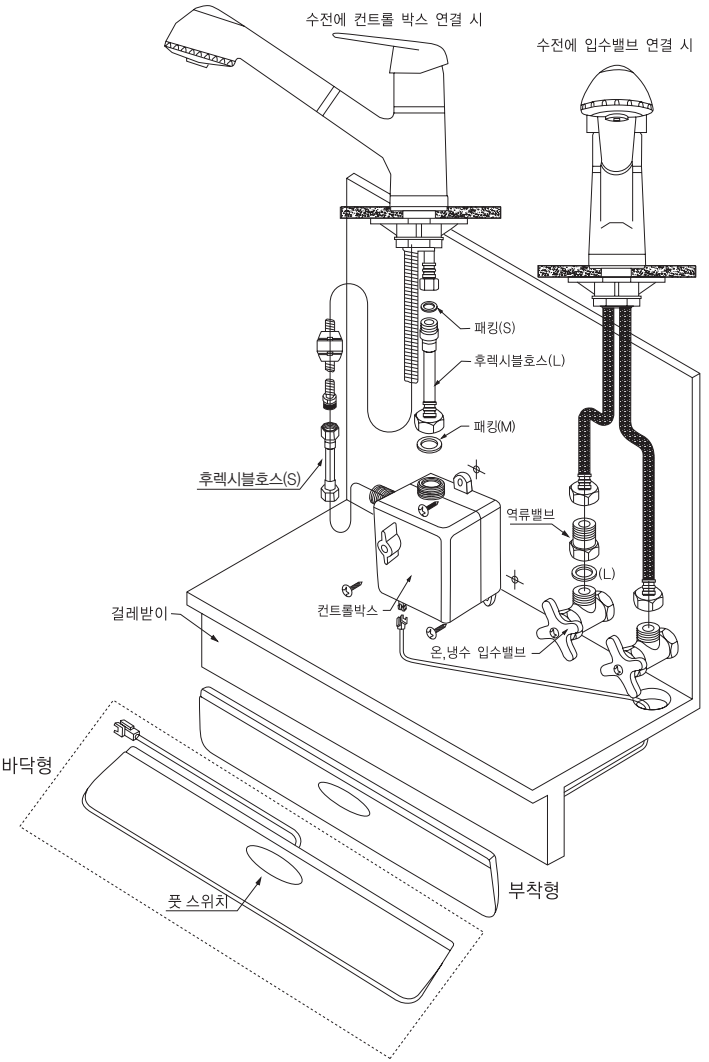
수전에 컨트롤 박스 연결 시
수전에 입수밸브 연결 시
패킹(S)
후렉시블호스(L)
패킹(M)
후렉시블호스(S)
역류밸브
(L)
컨트롤박스
걸레받이
온,냉수 입수밸브
바닥형
부착형
풋 스위치

8. 급수 밸브 조작법

수도꼭지의 손잡이와 풋스위치 사용방법

수도꼭지 열림 : 풋스위치 사용시 항상 손잡이를 열어 놓은 상태에서 사용하십시오.

수도꼭지 닫힘 : 수도꼭지가 닫힘 상태에서는 풋스위치가 작동하지 않습니다.
또한 풋스위치 사용중에 수도꼭지를 닫으면 물이 멈춥니다.

수동전환 방법

동작 불가능 상태에서 다음과 같은 방법으로 수동 조작하십시오.

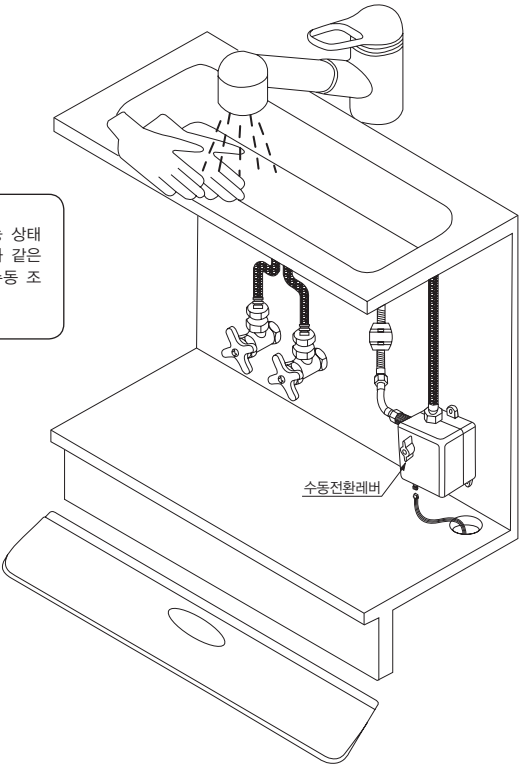

9. A/S를 의뢰하기 전의 점검사항

현 상	원 인	점검 사항
물이 나오지 않는다.	1. 전원 공급이 원활하지 않을 경우	– 아답터 잭 확인 – MOTOR 선 확인
	2. 단수 되었을 경우	– 단수 여부 확인
	3. 급수 밸브가 잠겨있을 경우	– 급수 밸브 개폐여부 확인
토수량이 적다.	1. 급수 밸브가 적게 열려있을 경우	– 급수 밸브를 열러준다.
	2. 수압이 너무 낮을 경우	– 다른 수도꼭지의 수압 확인
	3. 후렉시블호스의 연결 상태가 좋지 않을 경우	– 꼬이거나 꺾여 있는지를 확인

메모

제 품 보 증 서

제 품 명		고객	성 명	
모 델 명			주 소	
제조번호		대리점	상 호	
보증기간	구입일 (년 월 일)로부터 12개월간		주 소	

이 제품보증서는 기재내용에 따라 효력이 발생하기 때문에 반드시 제품명, 전화번호, 구입일, 대리점명, 주소, 전화번호를 기입 또는 확인 후 취급하여 주십시오.

국산신기술 인정 우수디자인상 환경마크획득

- 제 조 사 : **(주)자타**
- 제조일자 :
- 연 락 처 : **(032)346-5201**
- 인증번호 : **KCW-2013-0014**
- 인증기관 : **한국상하수도협회**

수 도 용 위생안전기준

JATA

본사, 공장 : 경기도 부천시 소사구 안곡로 185
(괴안동 183-2, 흥농빌딩)
A/S사업부 : (032)346-5201 팩 스 : (032)346-5203

인공지능 수도꼭지 JATA는 환경보존운동에 적극 참여하고 있습니다.